Sagoma statica

Sviluppo della Sagoma cinematica

Profilo minimo degli ostacoli (P.M.O.)

SEZIONE TIPO
RETTILINEO

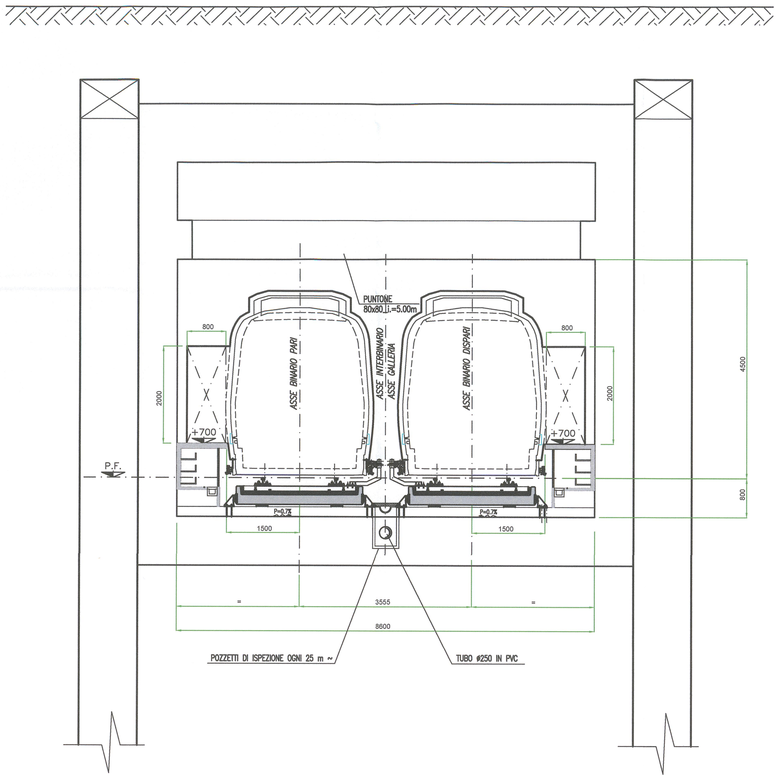

SEZIONE TIPO
R=200 h=120

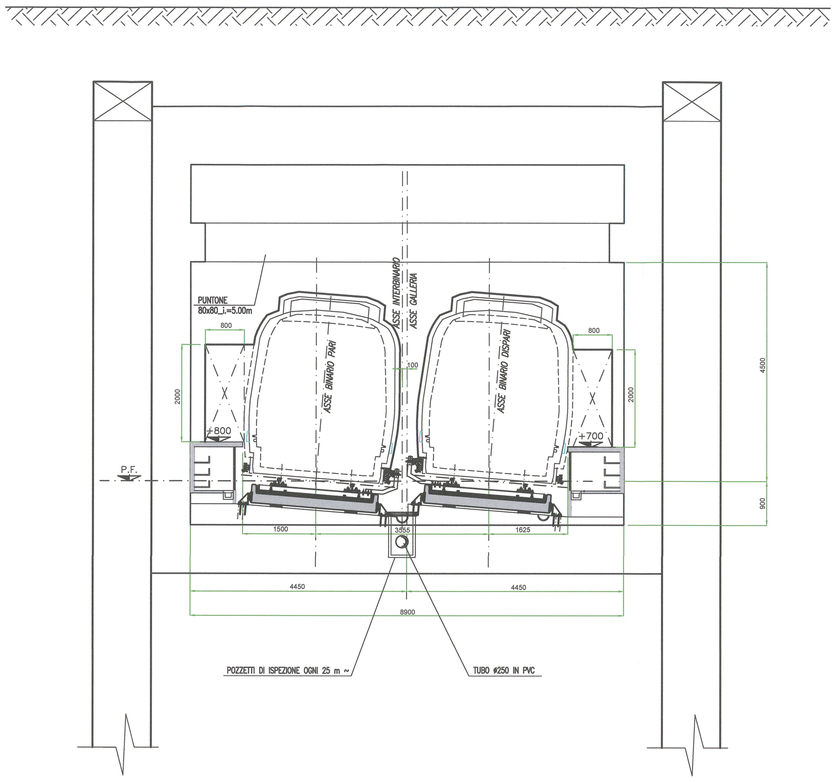

Milano Comune di Milano — FSC Fondo per lo Sviluppo e la Coesione

PROLUNGAMENTO M5 A MONZA

CUP : B94D17000000001

PPM_CDM_01

E' vietata la riproduzione di questo documento senza la preventiva autorizzazione di MM Spa

MM Spa
Via del Vecchio Politecnico, 8
20121 Milano

Società certificata Sistema Gestione Qualità ISO 9001, Ambiente ISO 14001, Energia Servizio Idrico ISO 50001

IL DIRETTORE TECNICO
DOTT. ING FRANCESCO VENZA
Ordine degli Ingegneri Milano N. 14947

IL PROGETTISTA RESPONSABILE DELL'INTEGRAZIONE FRA LE VARIE PRESTAZIONI SPECIALISTICHE
DOTT. ING. MASSIMILIANO BRANCA
Ordine degli Ingegneri Milano N. A18828

IL PROGETTISTA RESPONSABILE
DOTT. ING. MASSIMILIANO BRANCA
Ordine degli Ingegneri Milano N. A18828

Aggior.	Data	Descrizione	Disegnato	Progettato	Verificato	Acquisito	Approvato
2	LUG. 2018	Progetto di fattibilità tecnica ed economica					M.Guzzi
A	29.06.18	Aggiornamento generale	Ghidoni	Ghidoni	Viganò	M.Branca	M.Guzzi
1	GEN.2018	Progetto di fattibilità tecnica ed economica - Fase 1					M.Guzzi
0	08.01.18	EMISSIONE	Ghidoni	Ghidoni	Viganò	M.Branca	M.Guzzi

Collaborazione alla progettazione
Rif.

Scala grafica 1 3 5 7 9

Titolo

SEZIONI TIPO
GALLERIA A DOPPIO BINARIO A CIELO APERTO

Sostituisce	Dimensioni (mm)	Scala		Commessa	Lotto	Fase	Cat.	Opera	Progressivo	Foglio
Sostituito da:	1050x594	1:50		DM	0	P	P	TR0	0032	