---------- Sagoma statica

———————— Sviluppo della Sagoma cinematica

——————— Profilo minimo degli ostacoli (P.M.O.)

SEZIONE TIPO

RETTILINEO

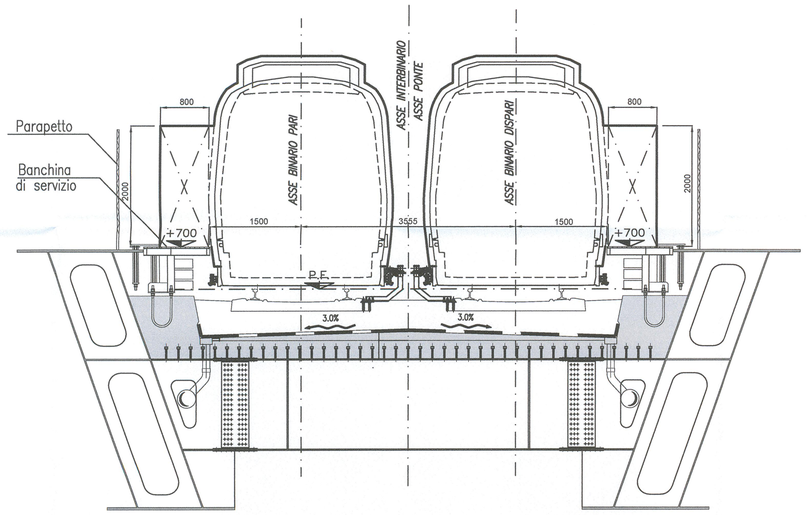

Milano Comune di Milano

FSC Fondo per lo Sviluppo e la Coesione

PROLUNGAMENTO M5 A MONZA

CUP : B94D17000000001

PPM_CDM_01

E' vietata la riproduzione di questo documento senza la preventiva autorizzazione di MM Spa

MM Spa
Via del Vecchio Politecnico, 8
20121 Milano

MM

Società certificata Sistema Gestione Qualità ISO 9001, Ambiente ISO 14001, Energia Servizio Idrico ISO 50001

IL DIRETTORE TECNICO
DOTT. ING FRANCESCO VENZAL
Ordine degli Ingegneri Milano N. 14647

IL PROGETTISTA RESPONSABILE DELL'INTEGRAZIONE FRA LE VARIE PRESTAZIONI SPECIALISTICHE
DOTT. ING. MASSIMILIANO BRANCA
Ordine degli Ingegneri Milano N. A18828

IL PROGETTISTA RESPONSABILE
DOTT. ING. MASSIMILIANO BRANCA
Ordine degli Ingegneri Milano N. A18828

Aggior.	Data	Descrizione	Disegnato	Progettato	Verificato	Acquisito	Approvato
2	LUG. 2018	Progetto di fattibilità tecnica ed economica					
0	29.06.18	EMISSIONE	G. Gindoni	G. Gindoni	M. Bianco	M. Branca	M. Quiza

Collaborazione alla progettazione
RE

Scala grafica

Titolo

SEZIONI TIPO VIADOTTO

Sostituisce / Sostituito da:	Dimensioni (mm)	Scala	Commessa	Lotto	Fase	Cat.	Opera	Progressivo	Foglio
	840x594	1:50	DM	0	P	P	TR0	0131	