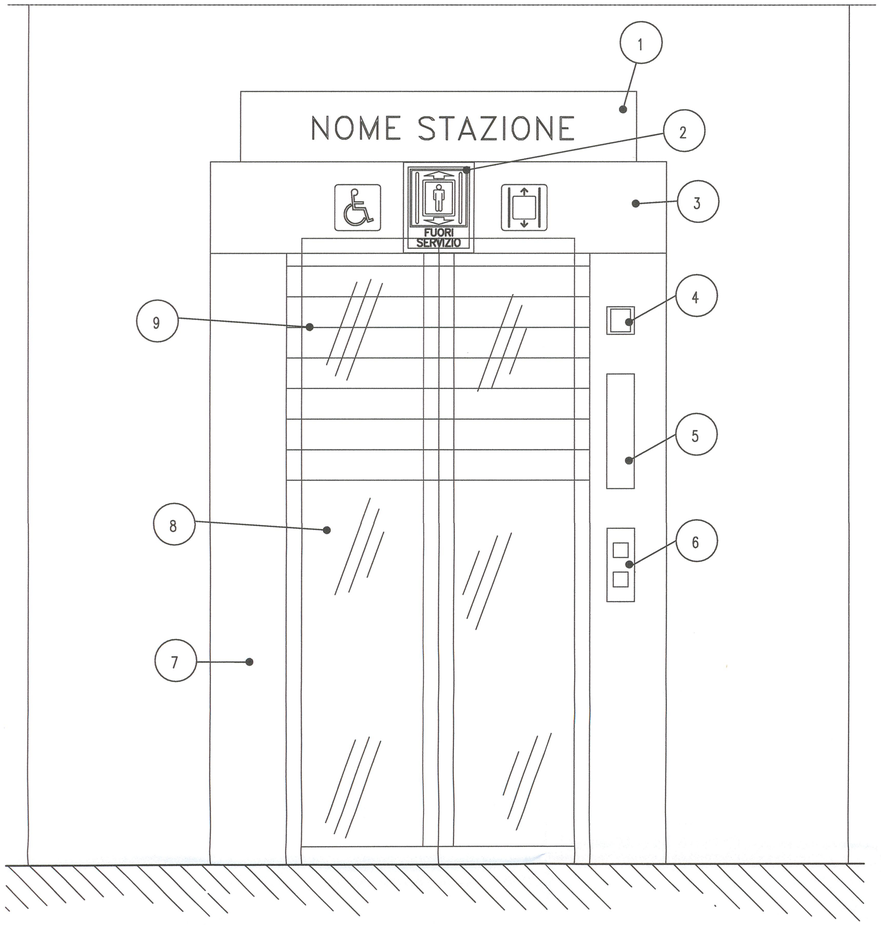

PROSPETTO ASCENSORE SINGOLO (PIANO SUPERFICIE)

SCALA 1:10

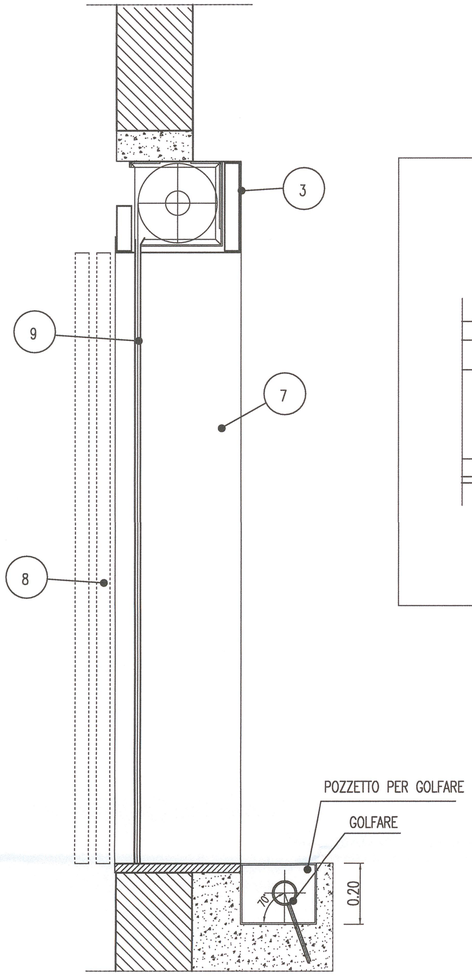

SEZIONE

SCALA 1:10

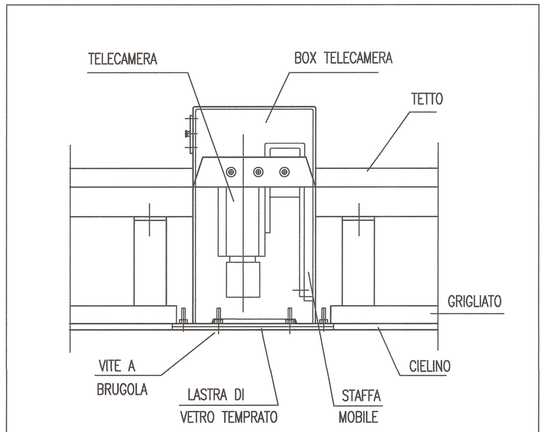

PARTICOLARE POSA TELECAMERA

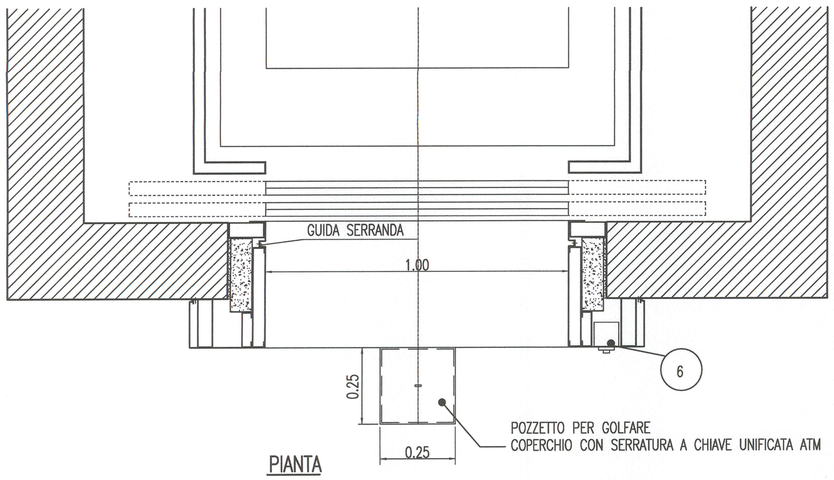

PIANTA

SCALA 1:10

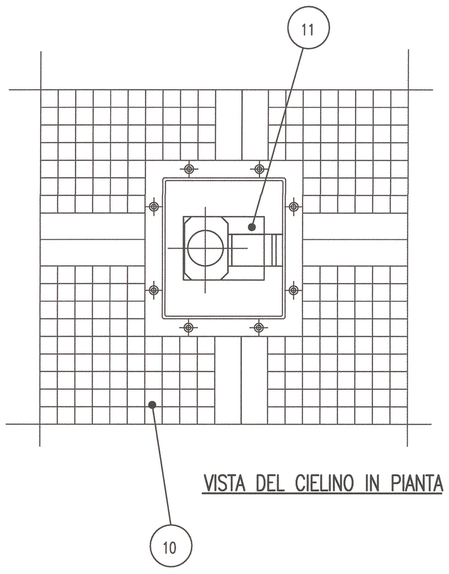

VISTA DEL CIELINO IN PIANTA

LEGENDA ASCENSORI

1	SEGNALETICA PER L'UTENZA
2	INDICAZIONE DI "FUORI SERVIZIO" RETROILLUMINATA
3	CASSONETTO PORTA SEGNALETICA
4	DISPLAY CON INDICAZIONE DEL PIANO RAGGIUNTO
5	CARTELLO SERIGRAFATO CON ISTRUZIONI UTENTE
6	PULSANTIERA DI PIANO CON TASTI ANTIVANDALO E INDICAZIONI BRAILLE
7	IMBOTTE IN ACCIAIO INOX SATINATO
8	PORTA DELL'ASCENSORE CON ANTE IN VETRO LAMINATO/ACCIAIO INOX SATINATO ANTIVANDALO*
9	SERRANDA DI CHIUSURA (DOVE PREVISTA)
10	CIELINO GRIGLIATO PER INTERNO CABINA IN MATERIALE DI CLASSE "0"
11	TELECAMERA PER INTERNO CABINA POSATA NEL CIELINO

* LA TIPOLOGIA DI PORTA DELL'ASCENSORE DIPENDE DALLA FINITURA DEL VANO, SARANNO MEGLIO EVIDENZIATE NELLE SUCCESSIVE FASI PROGETTUALI

NOTA BENE

GANCIO DI ATTACCO PER GOLFARE IN USO AL SOCCORSO MANUALE – daN 1000
DIMENSIONI VANI PORTE AL RUSTICO : ALTEZZA 240 cm – LARGHEZZA 125 cm
LE PARETI DEI VANI CORSA DEVONO ESSERE FINITE A PIOMBO
LE OPERE MURARIE DEVONO CORRISPONDERE ALLE PRESCRIZIONI DEI VIGILI DEL FUOCO
IL FONDO FOSSA DEVE ESSERE TRATTATO CON VERNICI ANTIPOLVERE
GRADINI/SCALA PER ACCESSO AL FONDO FOSSA (SECONDO APP. F UNI EN 81-20)
LA COSTRUZIONE DEL BOX DELLA TELECAMERA DOVRA' ESSERE CURATA AL FINE DI EVITARE CONDENSE ED APPANNAMENTI AL VETRO
AREAZIONE DEL VANO PARI AL 3% DELL'AREA IN PIANTA E COMUNQUE NON INFERIORE A 0,20 m^2

Milano Comune di Milano — FSC Fondo per lo Sviluppo e la Coesione

PROLUNGAMENTO M5 A MONZA

CUP : B94D17000000001

PPM_CDM_01

E' vietata la riproduzione di questo documento senza la preventiva autorizzazione di MM Spa

MM Spa
Via del Vecchio Politecnico, 8
20121 Milano

Società certificata Sistema Gestione Qualità ISO 9001, Ambiente ISO 14001, Energia Servizio Idrico ISO 50001

IL DIRETTORE TECNICO
DOTT. ING FRANCESCO VENZA
Ordine degli Ingegneri Milano N. 14647

IL PROGETTISTA RESPONSABILE DELL'INTEGRAZIONE FRA LE VARIE PRESTAZIONI SPECIALISTICHE
DOTT. ING. MASSIMILIANO BRANCA
Ordine degli Ingegneri Milano N. A18828

IL PROGETTISTA RESPONSABILE
DOTT. ING. MARCO BRAMANI
Ordine degli Ingegneri Milano N. A30123

Aggior.	Data	Descrizione	Disegnato	Progettato	Verificato	Acquisito	Approvato
2	LUG 2018	PROGETTO DI FATTIBILITA' TECNICA ED ECONOMICA					
0	15/06/2018	EMISSIONE					

Collaborazione alla progettazione
Rif.

Scala grafica 1 3 5 7 8

Titolo

ASCENSORE TIPO
DOTAZIONI PARTICOLARI DI IMPIANTO

Sostituisce	Dimensioni (mm)	Scala		Commessa	Lotto	Fase	Cat.	Opera	Progressivo	Foglio
Sostituito da:	594x841	1:10		DM	0	P	I	SO0	0228	